株式会社エム・システム技研

外　形　図

TMR / TMT　　テレメータ

接点信号伝送用

テレメータ変換器

特記事項

外形寸法図（単位：mm）

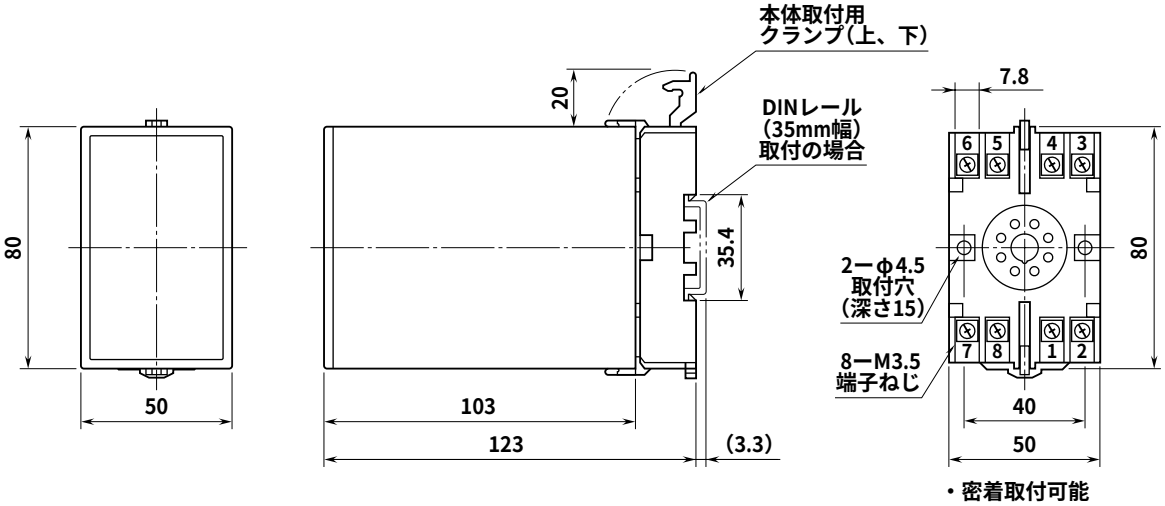

端子接続図

■ TMR

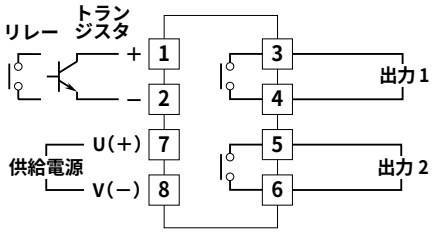
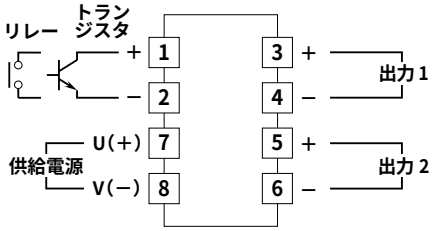
■ TMT