株式会社エム・システム技研	MWK	M・UNIT
外　形　図	運転時間積算変換器	

特記事項

外形寸法図（単位：mm）

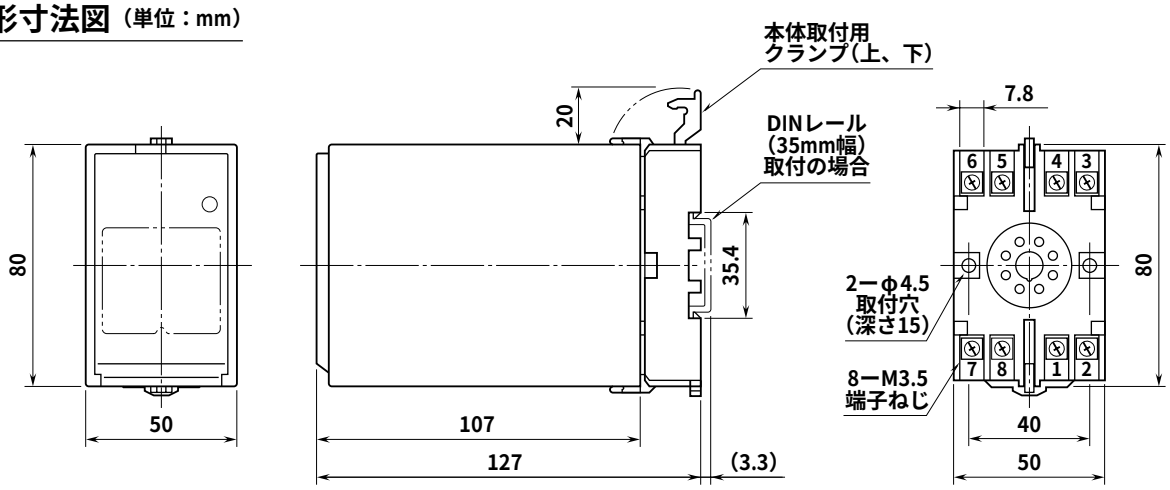

・密着取付可能
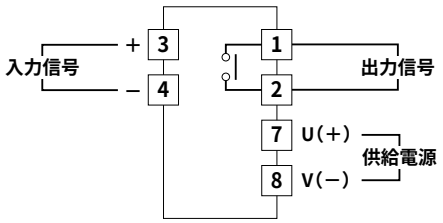
端子接続図